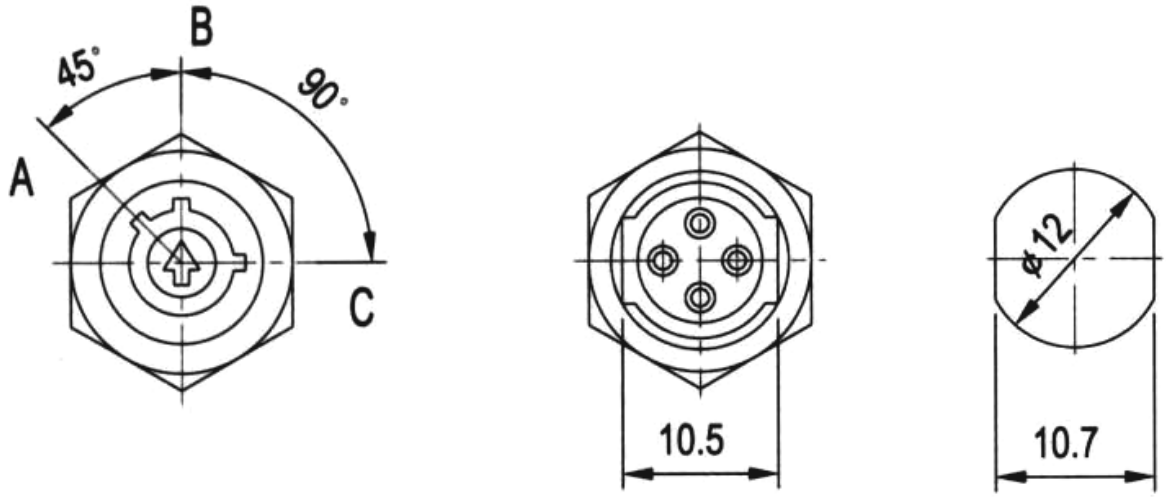
B
45°
90°
A
C
10.5
ø12
10.7