Staubkappe 63A und 125A

- für alle Stecker und Gerätestecker; Schutz der Kontakte gegen Verschmutzung

Pole	63 Amp			125 Amp		
	3	4	5	3	4	5
a	21	21	21	21	21	21
b	82	82	82	93	93	93
c	73	73	73	86	86	86
Gewicht	21	21	21	25	25	25
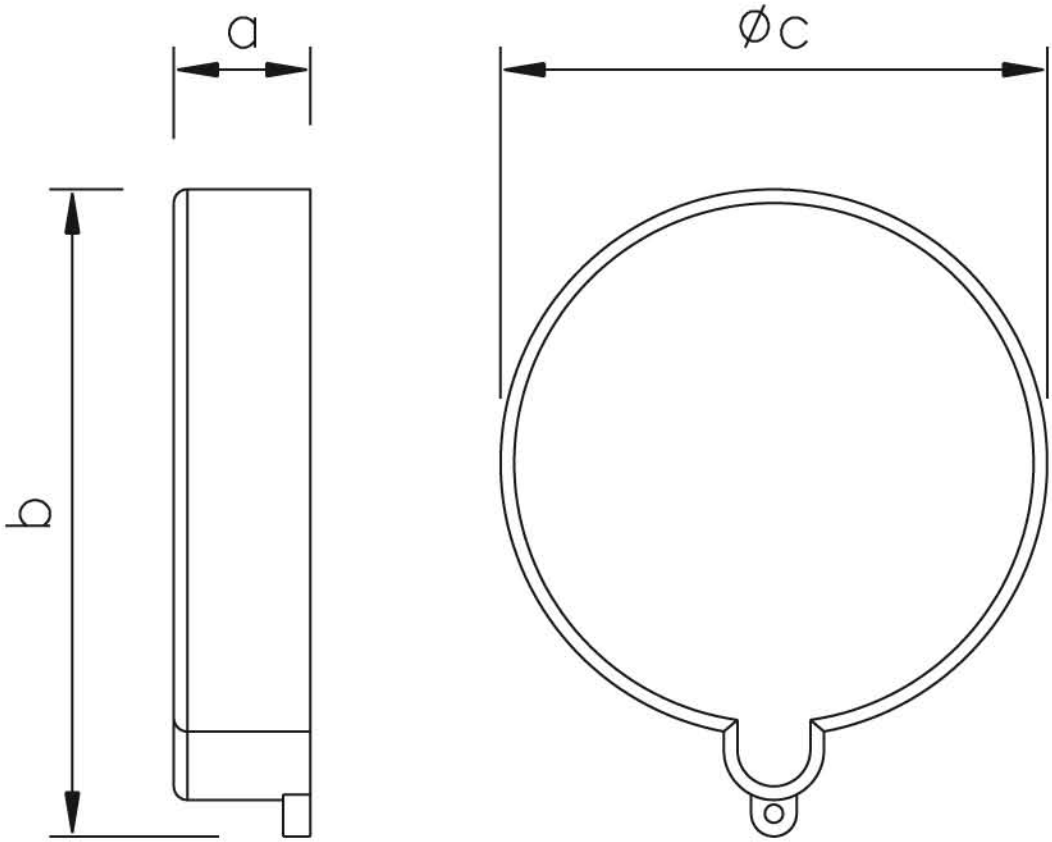
ts635g	Staubkappe für Stecker und Gerätestecker 63A
ts645g	Staubkappe für Stecker und Gerätestecker 125A